CZ	NÁVOD K MONTÁŽI OSVĚTLOVACÍHO TĚLESA	POZOR: 1. Manipulaci s elektrickou instalací může provést jenom oprávněná osoba (elektromontér s oprávněním). 2. Vyhrazujeme si možnost provedení konstrukčních změn v dalších šaržích výrobku.
DE	MONTAGEANWEISUNG FÜR BELEUCHTUNGSARMATUREN	ACHTUNG: 1. Der elektrische Anschluss darf nur von einer qualifizierten Elektrofachfachkraft vorgenommen werden. 2. Der Hersteller behält sich das Recht vor, Design–Änderungen im Produkt einzuführen.
EN	LIGHTING FITTING ASSEMBLY INSTRUCTIONS	CAUTION: 1. Electric wiring may be tampered only by a properly qualified individual (certified electrician). 2. The manufacturer reserves the right to introduce design changes in the product.
FR	NOTICE DE MONTAGE DE LUMINAIRE	REMARQUE: 1. Uniquement la personne autorisée (électricien agréé) a droit intervenir sur une installation électrique. 2. Le producteur se réserve le droit de modifier la construction de l'article.
HU	VILÁGITÓ FOGLALATOK SZERELÉSI UTASITÁSA	FIGYELEM: 1. A villamos hálózatba kizárólag jogosult személy beavatkozhat (jogosult villanyszerelő). 2. Változási jogot a következő termék sorozatokban fenntartjuk.
PL	INSTRUKCJA MONTAŻU OPRAWY OŚWIETLENIOWEJ	UWAGA: 1. W instalację elektryczną ingerować może wyłącznie osoba upoważniona (elektryk z uprawnieniami) 2. Zastrzega się możliwość zmian konstrukcyjnych w wyrobie.
RO	INSTRUCTIUNI DE ASAMBLARE	NOTE: 1. Montajul si punerea in functiune se face doar de personal de specialitate. 2. Producatorul isi rezerva dreptul de modifica designul produsului
RU	ИНСТРУКЦИЯ ПО МОНТАЖУ	ПРИМЕЧАНИЕ: 1. Производить работы с электропроводкой может только специалист (электрик). 2. Осталяем за собой право вводить конструкционные изменения.
SE	MONTERINGSANVISNING FÖR BELYSNINGSARMATUR	VARNING: 1. Enbart behörig person får göra ingrepp i elektrisk installation (auktoriserad elinstallatör). 2. Tillverkaren förbehåller sig rätten att göra konstruktionsändringar i varan.
SK	NÁVOD NA MONTÁŽ SVIETIDLA	UPOZORNENIE: 1. Elektrickým zariadením môže manipulovať len oprávnená osoba (elektrotechnik s certifikátom). 2. Výrobca si vyhradzuje právo na konštrukčné zmeny výrobku.
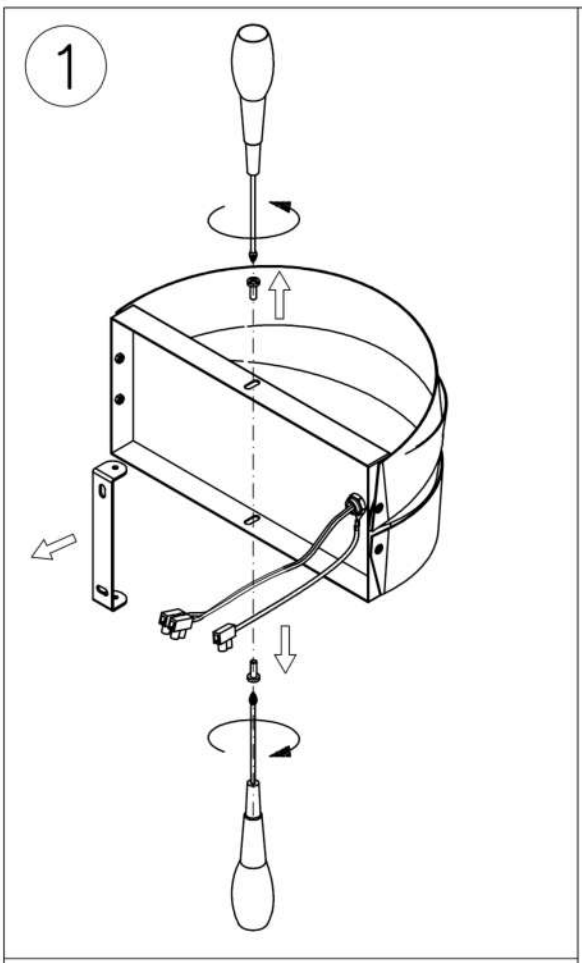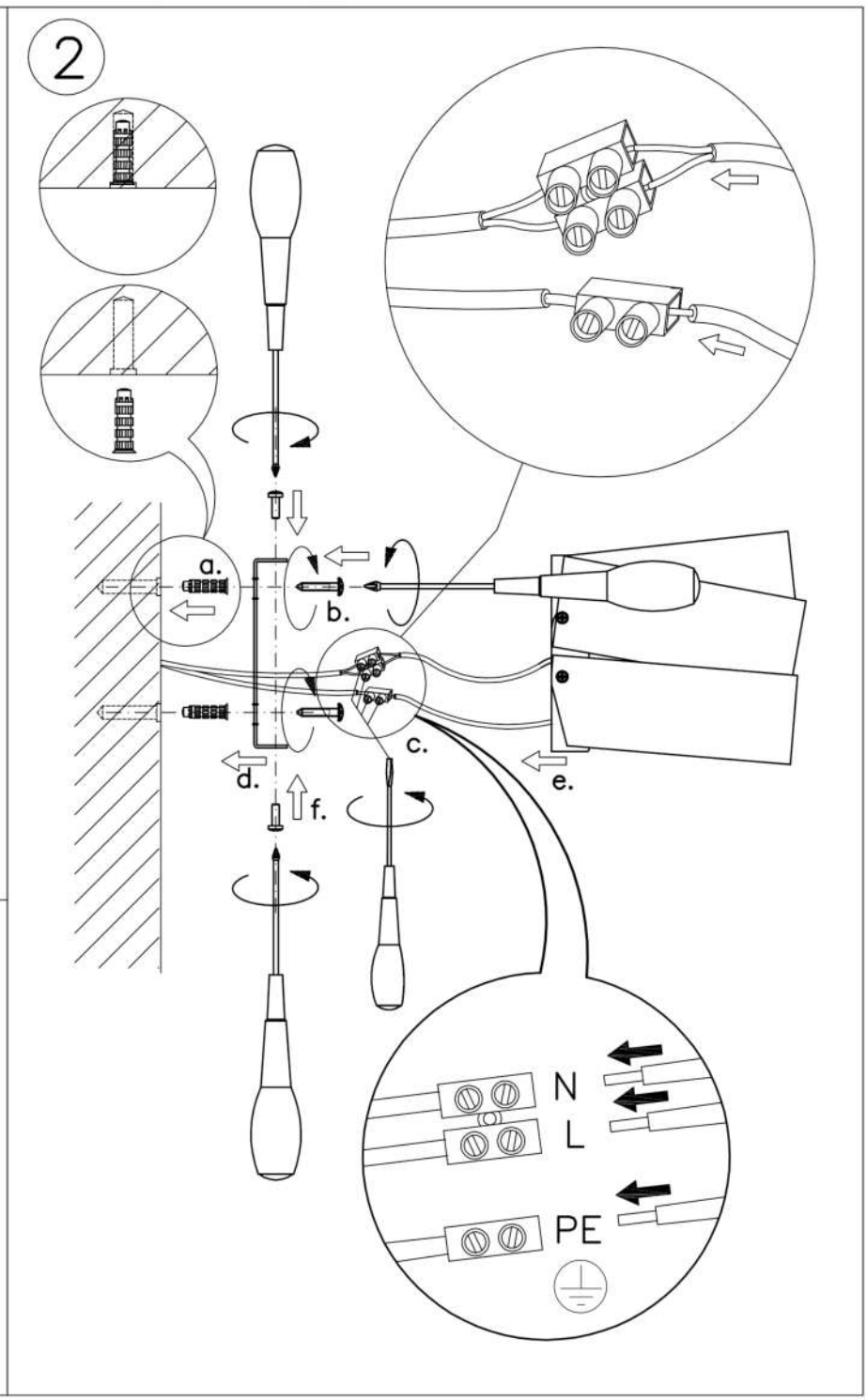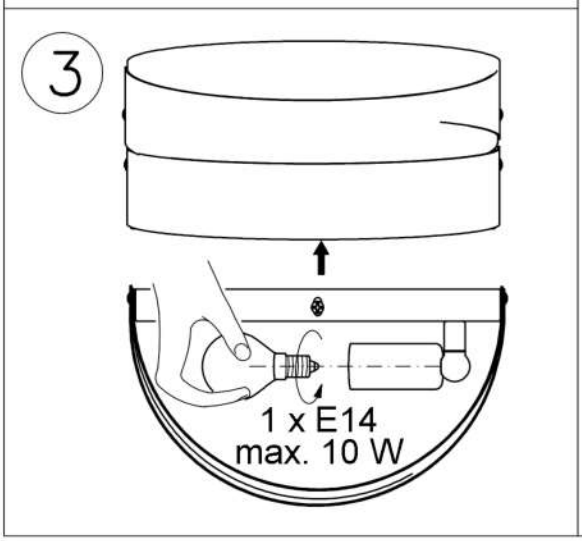
TORNADO 1110, 1111